Multiprocesador de alimentos 3 en 1

EXTRACTOR DE JUGOS · RALLADOR · REBANADORA · LICUADORA

NES Home

Manual

NES201

FAVOR DE LEER EL MANUAL COMPLETAMENTE ANTES DE OPERAR ESTE PRODUCTO.
CONSERVE ESTE MANUAL PARA FUTURAS REFERENCIAS.

GRACIAS POR ADQUIRIR LA **MULTIPROCESADOR DE ALIMENTOS** UN PRODUCTO MÁS DE **GRUPO NES.**

ESPECIFICACIONES TÉCNICAS

Voltaje:	AC 220 – 240V 50Hz
Fuente de poder:	800W

FUNCIONES PRINCIPALES

Extractor de jugos:	Manzana, zanahoria y muchas
otras	frutas y verduras
Licuadora:	Hielo, manzana, zanahoria, frutas, etc.
Rebanador y rallador:	Zanahoria, papas, pepinos.

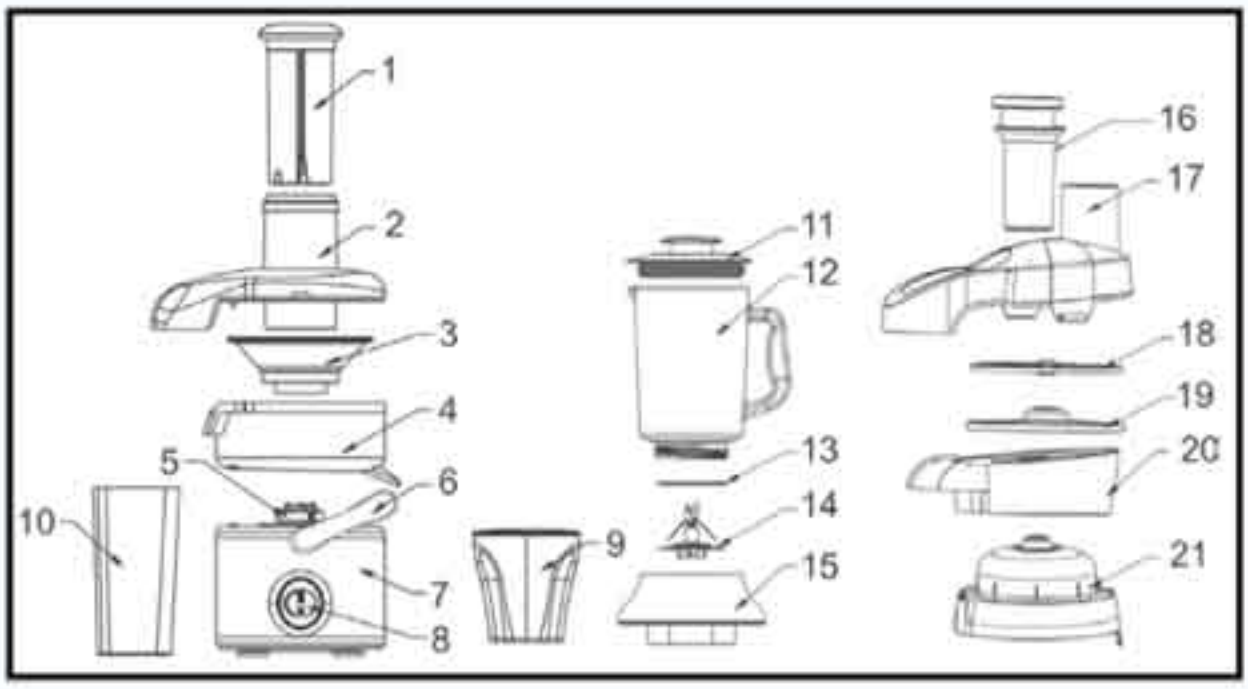

LISTA DE PARTES

1. Presionador de alimentos
2. Tapa del extractor de jugos
3. Disco de rallado del extractor de Jugos
4. Parte media
5. Cople del engranaje del motor
6. Candado de seguridad
7. Parte principal del motor
8. Interruptor
9. Vaso para jugos
10. Contenedor de residuos
11. Tapa de la licuadora
12. Vaso de la licuadora
13. Empaque para la base de la licuadora
14. Cuchilla de acero inoxidable
15. Base de la licuadora
16. Presionador de alimentos
17. Tapa del Rebanador, Rallador
18. Disco de rallado del Rebanador, Rallador
19. Soporte del disco de rallado
20. Parte principal del Rebanador, Rallador
21. Caja de velocidades del Rebanador, Rallador

Notas importantes: Quite todos los empaques y papeles de los discos/cuchillas antes de utilizarlos por primera vez. El extractor de jugos/licuadora pueden tener un olor extraño la primera vez que se utiliza.

esto es normal y desaparecerá después de usarlo unas cuantas veces.

USANDO EL EXTRACTOR DE JUGOS

1. Coloque la parte media (4) a la parte principal del motor (7).
2. Inserte el disco de rallado del extractor de jugos (3) encima de la parte media (4) y asegúrelo fijamente al Cople del engranaje del motor (5) para que conecte bien.
3. Coloque la tapa del extractor de jugos (2) encima de la parte media (4), asegurándose que se encuentre al mismo nivel que la salida del bagazo y asegure el candado de seguridad (6). Nota: el extractor no funcionará a menos que el brazo del candado de seguridad esta colocado firmemente en su lugar.
4. Coloque el contenedor de residuos o bagazo (10) por debajo del nivel de la salida del bagazo en la parte media (4) y la tapa del extractor de jugos (2). Coloque el vaso para jugos debajo de la salida de jugo de la parte media (4). Refiérase al diagrama de la lista de partes.
5. Conéctelo al tomacorriente y encienda el interruptor (8) en la velocidad baja (Nivel 1, que es la velocidad para frutas y verduras suaves como tomates o pepinos) o en velocidad alta (Nivel 2, que es la velocidad para frutas duras como manzanas o zanahorias). Para el mejor resultado, cuando este encendido el motor, coloque la fruta o verdura a través del tubo de la tapa del extractor de jugos y presione suavemente con el Presionador de alimentos (1) hasta que ésta haya atravesado por completo.

PRECAUCIÓN

- Nunca meta objetos, dedos o manos en el tubo de la tapa cuando el motor esta encendido.
- No presione el Presionador de alimentos rápidamente ya que el extractor de jugos no funcionará de forma efectiva.
- Apague el interruptor y desconéctelo del tomacorriente antes de quitar el vaso, el contenedor de residuos o de limpiar el extractor.
- Se sugiere poner una bolsa de plástico en el contenedor de residuos para una fácil limpieza.

Limpié el extractor de jugos lo antes posible después de su uso para evitar un bloqueo del motor.

USANDO LA LICUADORA

1. Asegúrese que el vaso de la licuadora este colocado fijamente sobre la base de la licuadora (15) con el empaque y la cuchilla firmemente en su lugar.
2. Coloque la base de la licuadora (15) y asegúrela fijamente al Cople del engranaje del motor (5) para que conecte bien (fíjese que el triangulo de la base de la licuadora este colocado en la misma posición en la que se encuentra el triangulo blanco de la parte principal del motor (7) para que se active el candado de seguridad).
3. Conéctelo al tomacorriente y encienda el interruptor (8) en la velocidad de Pulso (Nivel P) de 3 a 5 veces y luego ponga el nivel de velocidad deseado (Nivel 1 o 2). Se recomienda usar el Nivel P para hacer hielo frape.

USANDO EL REBANADOR Y RALLADOR

1. Coloque la Caja de velocidades del Rebanador, Rallador (21) encima de la parte principal del motor (7).
   Asegúrese colocar encima de la Caja de velocidades del Rebanador, Rallador (21) lo siguiente: el Disco de rallado del Rebanador, Rallador (18),el Soporte del disco de rallado (19) y la Parte principal del Rebanador, Rallador (20).

Nota: El Disco de rallado del Rebanador, Rallador se usa de los dos lados. Un lado es para rebanar y el otro para rallar.

2. Coloque la tapa del Tapa del Rebanador, Rallador (17) encima de la Parte principal del Rebanador, Rallador (20), asegurándose que se encuentre al mismo nivel que la salida del bagazo y asegure el candado de seguridad (6).

Nota: el Rebanador, Rallador no funcionará a menos que el brazo del candado de seguridad esta colocado firmemente en su lugar.

USANDO LA LICUADORA

1. Asegúrese que el vaso de la licuadora este colocado fijamente sobre la base de la licuadora (15) con el empaque y la cuchilla firmemente en su lugar.
2. Coloque la base de la licuadora (15) y asegúrela fijamente al Cople del engranaje del motor (5) para que conecte bien (fíjese que el triangulo de la base de la licuadora este colocado en la misma posición en la que se encuentra el triangulo blanco de la parte principal del motor (7) para que se active el candado de seguridad).
3. Conéctelo al tomacorriente y encienda el interruptor (8) en la velocidad de Pulso (Nivel P) de 3 a 5 veces y luego ponga el nivel de velocidad deseado (Nivel 1 o 2). Se recomienda usar el Nivel P para hacer hielo frape.

USANDO EL REBANADOR Y RALLADOR

1. Coloque la Caja de velocidades del Rebanador, Rallador (21) encima de la parte principal del motor (7).
   Asegúrese colocar encima de la Caja de velocidades del Rebanador, Rallador (21) lo siguiente: el Disco de rallado del Rebanador, Rallador (18),el Soporte del disco de rallado (19) y la Parte principal del Rebanador, Rallador (20).

Nota: El Disco de rallado del Rebanador, Rallador se usa de los dos lados. Un lado es para rebanar y el otro para rallar.

2. Coloque la tapa del Tapa del Rebanador, Rallador (17) encima de la Parte principal del Rebanador, Rallador (20), asegurándose que se encuentre al mismo nivel que la salida del bagazo y asegure el candado de seguridad (6).

Nota: el Rebanador, Rallador no funcionará a menos que el brazo del candado de seguridad esta colocado firmemente en su lugar.

3. Coloque el contenedor de residuos o bagazo (10) por debajo del nivel de la salida del bagazo de la Parte principal del Rebanador, Rallador (20), y la tapa del Rebanador, Rallador (17).
4. Conéctelo al tomacorriente y encienda el interruptor (8). Cuando este encendido el motor, coloque la fruta o verdura a través del tubo de la tapa del extractor de jugos y presione suavemente con el Presionador de alimentos (16) hasta que ésta haya atravesado por completo.

LIMPIEZA

Cuando termine de usar el Multiprocesador de alimentos, apague el interruptor y desconéctelo del tomacorriente. Quite todas las partes, lávelas lo antes posible en agua con jabón y séquelas completamente. La parte principal del motor (7) no se puede lavar con agua, solamente límpielo con una franela húmeda.

ADVERTENCIAS DE SEGURIDAD

- Coloque el Multiprocesador de alimentos en una superficie plana y utilícelo siempre conforme a las instrucciones incluidas en este manual.
  El Multiprocesador de alimentos no funcionará sin el candado de seguridad colocado.

- Para aumentar la vida del producto, éste se apagará automáti camente se el motor se empieza a calentar y dejará de funcionar durante un periodo de aproximadamente 15 minutos para que se enfríe.
- No lo utilice por un período mayor a un minuto continuo para evitar el sobrecalentamiento del motor.

- Si el Multiprocesador de alimentos o cualquiera de sus partes esta dañada o no funciona, no lo utilice y contacte un electricis ta capacitado.
- No intente arreglarlo usted mismo.
- El Multiprocesador de alimentos no esta diseñado para ser usado pon niños.
- Manténgase alejado de los niños en todo momento.
- Siempre utilce y almacene el Multiprocesador de alimentos en un lugar seco y ventilado.
- Nunca lo coloque cerca de una superficie caliente o fuente de gas.

- Tenga mucho cuidado al utilizar el Multiprocesador de alimentos, ya que puede tener un mal funcionamiento si se golpea o se cae.
- No moje ni permita que se moje el Multiprocesador de alimentos. También tenga mucho cuidado para no tocarlo si sus manos o cuerpo están mojados.
- No utilice su ultiprocesador de alimentos si está dañada cualquier parte y acuda a un técnico calificado para cualquier mantenimiento. No intente repararlo usted mismo, ya que tiene alto voltaje.
- Solamente conecte el Multiprocesador de alimentos a un toma corriente con tierra. Nunca utilice extensiones o multicontactos ni lo utilice en el mismo circuito con otros aparatos ya que puede ocurrir una sobre carga.
- The use of accessory attachments not recommended by the appliance manufacturer may result in fire, electric shock or injury to persons.
- No utilice otros accesorios no incluidos con su Multiprocesa dor de alimentos, ya que se corre el riesgo de incendio, choque eléctrico o accidentes.
- Nunca meta objetos, dedos o manos en el tubo de la tapa cuando el motor esta encendido.
- Be careful when cleaning or handling the juicer blade and processor blade as it is very sharp.
- Tenga mucho cuidado cuando esté usando o limpiando el Multiprocesador de alimentos, ya que contiene navajas y aditamentos muy filosos.
- Nunca ultilice productos de limpieza corrosivos o abrasivos en el Multiprocesador de alimentos y siempre desconéctelo del toma corriente antes de efectuar cualquier limpieza.

CARACTERÍSTICAS ELÉCTRICAS:
120V ~ 60 Hz 850 W

NOM · ANCE

Si el cordón de alimentación está dañado, este debe ser remplazado por el fabricante, su centro de servicio o por personal calificado para evitar riesgo de fuego o choque eléctrico.

Un producto más de Grupo NES
www.nes.com.mx